B7=B13=B20=B30=B11=B18
4xC25X25 CAP.=25TF

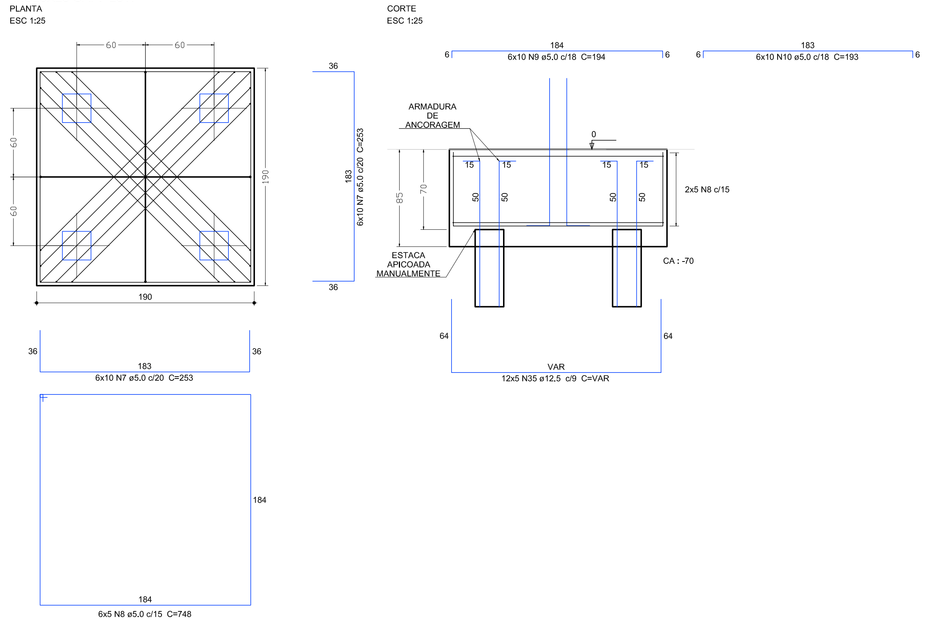

B8=B12
1xC25X25 - CAP=25 TF

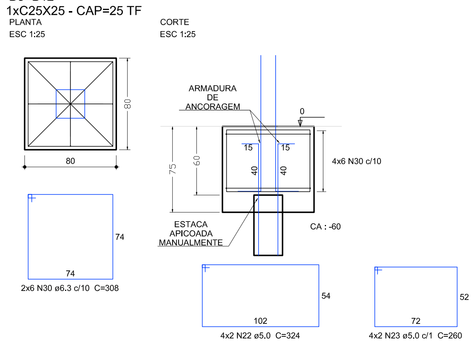

B2=B3=B4=B5=B6=B25=B26=B27=B28=B29
2xC25X25 CAP.=25TF

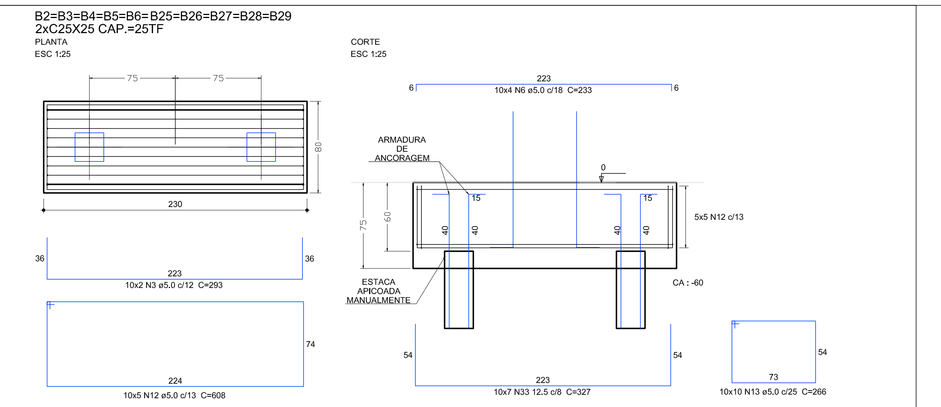

B9=B10=B11=B15=B16=B17=B19=B21=B22=B24
1xC25X25 - CAP=25 TF

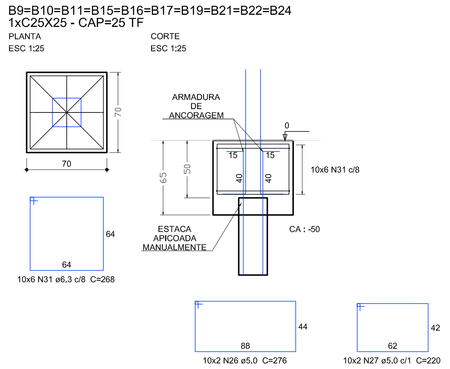

B1=B23
4xC25X25 CAP.=25TF

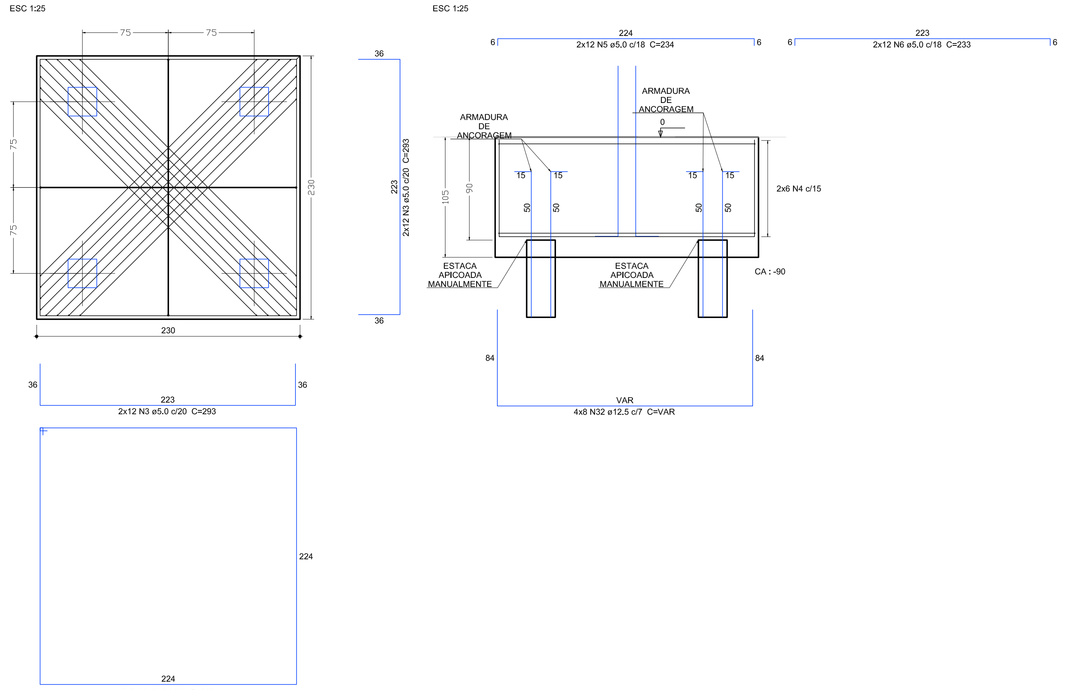

DETALHE GENÉRICO DA ARMADURA DE ANCORAGEM

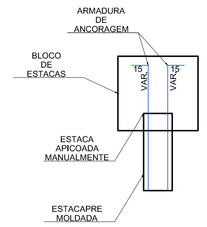

Resumo do aço

PESO TOTAL (kg)	
CA50	617,33
CA60	284,57

Volume de concreto (C-25) = 33,51 m³
Área de forma = 120,03 m²

Volume de concreto (C-25) = 33,69 m³
Área de forma = 81,08 m²

LEGENDA

ESTACAS PRÉ MOLDADAS SEÇÃO 25X25 CM , CAPACIDADE 25
TF. COMPRIMENTO MÍN =12,00 M OU ATÉ ATINGIR A NEGA

PREFEITURA DO MUNICÍPIO DE ARAUCÁRIA
SECRETARIA MUNICIPAL DE PLANEJAMENTO - SMPL

PROJETO DE FUNDAÇÕES - QUADRA ARNALDO MAIA

TITULO
CONSTRUÇÃO DE QUADRA COBERTA
REFERÊNCIA
DETALHE DOS BLOCOS

RESP. TECNICO PROJETO: GIULIANO NISHIOKA - CREA 68.371/D-PR
DATA: 20/04/2016
MODIFICADO EM: / /
RESP. TECNICO PELA OBRA: CREA
LOCAL: RUA DOM MANOEL SILVEIRA DEL'BOUX, 951 - ARAUCARIA - PR
ESCALA
NOME ARQUIVO DWG
N. DE PRANCHAS: **02/02**